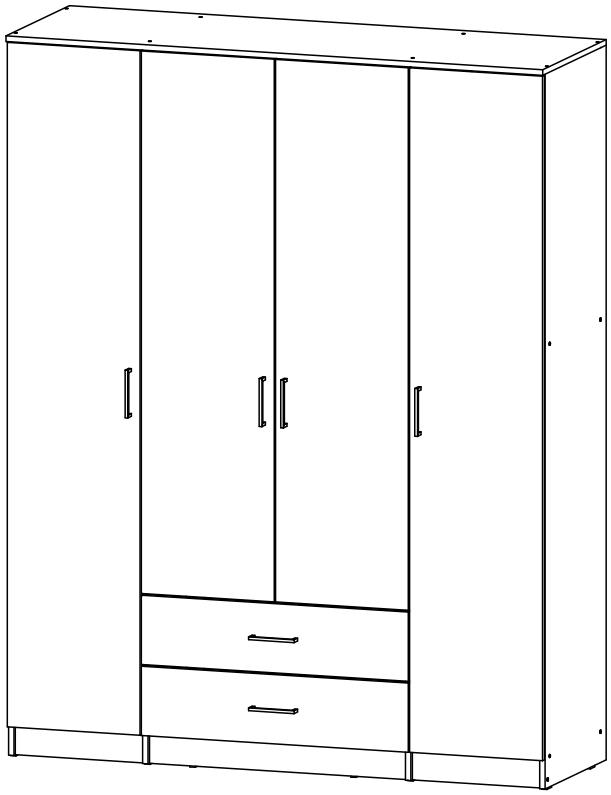

Шкаф «ШК 1» (Серия 2)

1601x2050x520 (ШхВхГ)

Уважаемые покупатели! Идеального качества сборки можно добиться только путем привлечения ПРОФЕССИОНАЛЬНОГО (толкового) сборщика мебели.

РУССКИЙ

Важная информация
Внимательно прочитайте.
Необходимо тщательно следовать всем рекомендациям.

Сохраните эту информацию для справок в дальнейшем.

ВНИМАНИЕ!

Опрокидывание мебели может стать причиной получения серьезных травм или даже привести к смерти. Чтобы предотвратить опрокидывание, необходимо обеспечить стационарное крепление мебели к стене с помощью крепежных аксессуаров.

Материалы стен различаются, поэтому крепежные средства не прилагаются. Используйте крепежные средства, подходящие для материала стен в вашем доме. Для выбора подходящих крепежных средств обратитесь в специализированный магазин.

ENGLISH

Important information
Read carefully
Follow each step of the instruction care fully

Keep this information for further reference

WARNING!

Serious or fatal crushing injuries can occur from furniture tip-over. To prevent this furniture from tipping over it must be permanently ixed to the wall with the wall attachment devices.

Fastening devices for the wall are not inc luded since different wall materials require different types of fastening devices. Use fastening devices suitable for the walls in your home. For advice on suitable faste ning devices, contact your local speciali zed dealer.

	L=mm				
1,2	2034	500	16	2	1
3,4	2034	500	16	2	1
5	1601	520	16	1	2
6	768	500	16	1	2
7	768	500	16	1	2
8	384	500	16	4	2
9	384	486	16	6	2,3
10	400	120	16	4	3
11	712	120	16	2	2
12	384	80	16	2	3
13	768	80	16	1	2
14	1948	396	16	2	3
15а	1544	396	16	1	3
15б	1544	396	16	1	3
16	197	796	16	2	2
17	1596	393	3	5	2
18	740	398	3	2	2
19	762mm			1	2
20	767mm			2	2

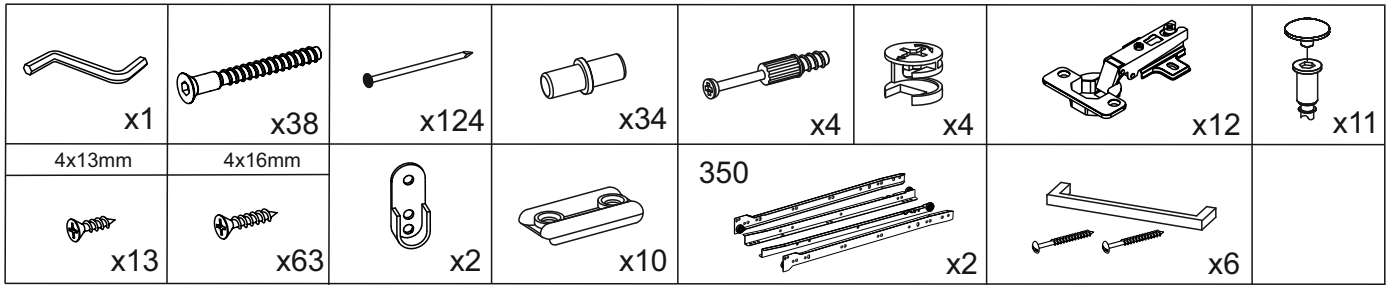

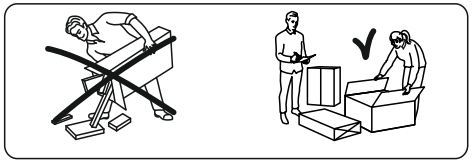

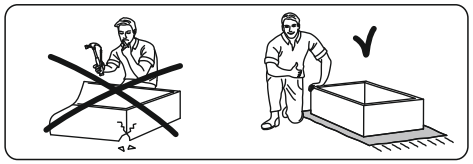

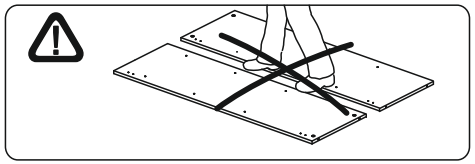

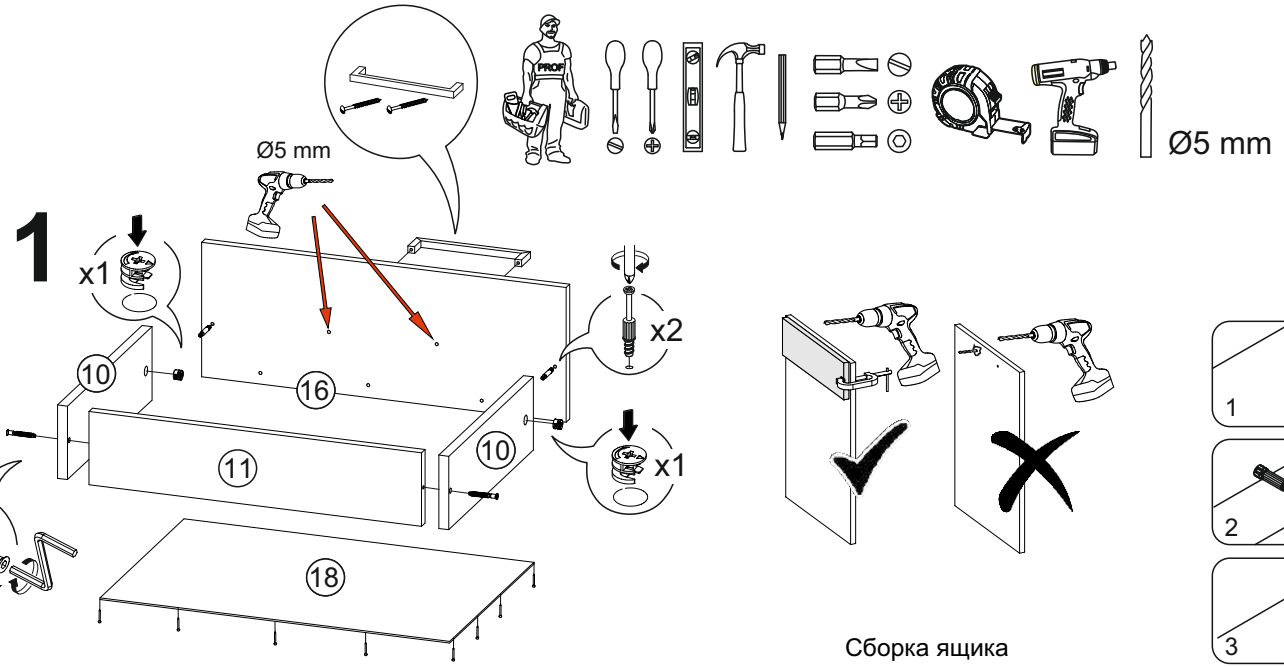

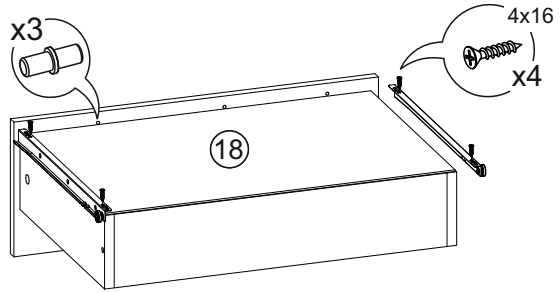

Сборка ящика

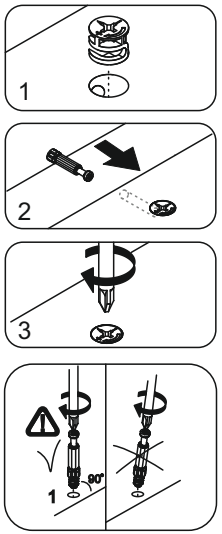

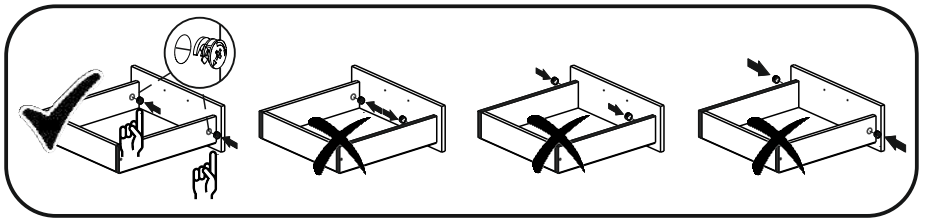

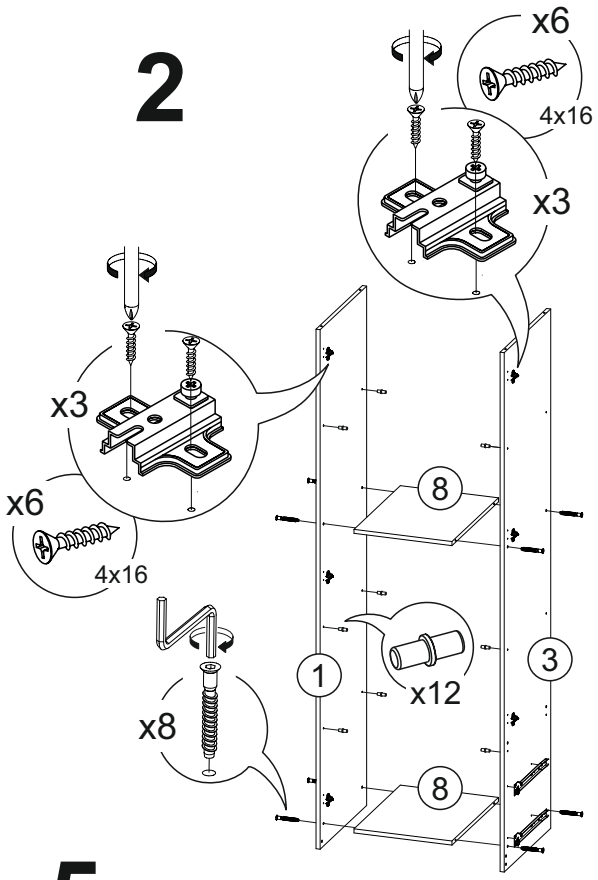
2
x6
4x16
x3
x3
x6
4x16
8
1
x12
3
x8
8

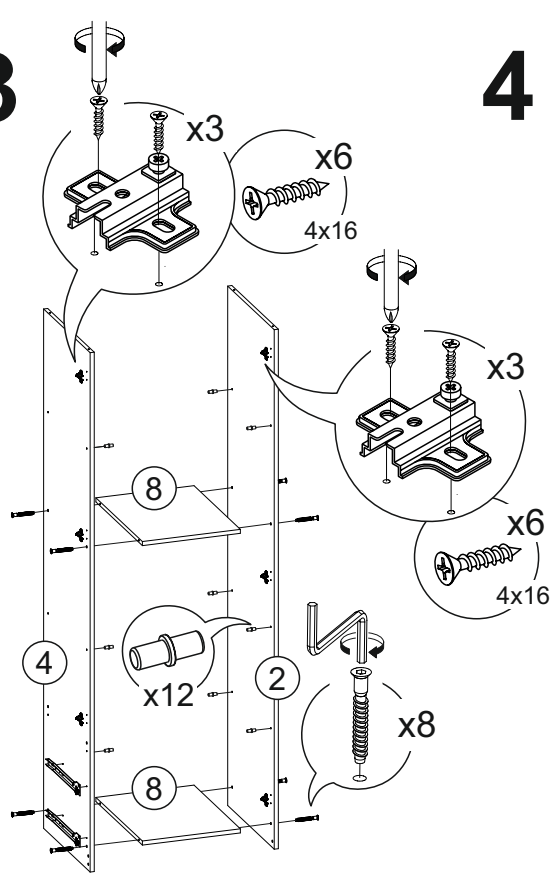
3
x3
x6
4x16
x3
x6
4x16
8
4
x12
2
x8
8

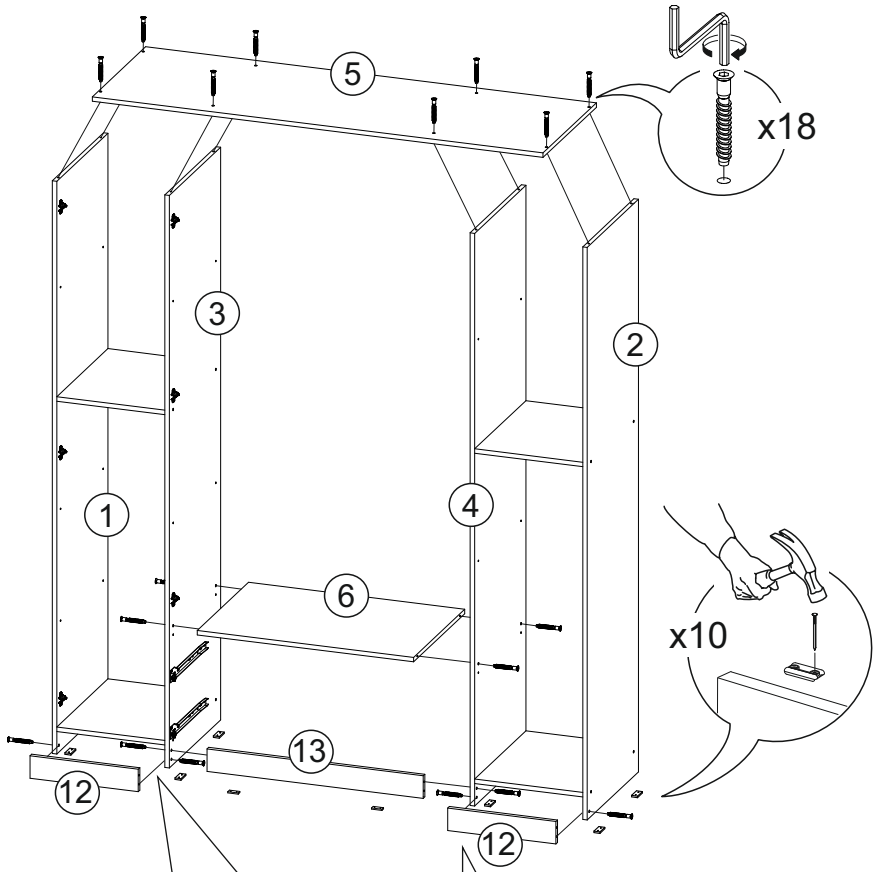
4
5
x18
3
2
1
4
6
x10
13
12
12

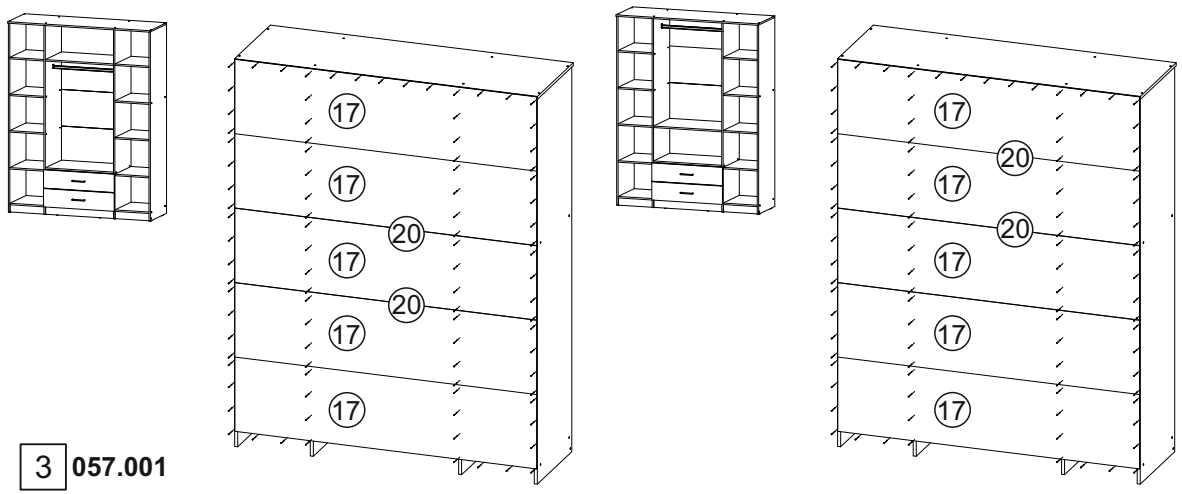
5
17
17
20
17
20
17
17
17
17
20
17
20
17
17
17

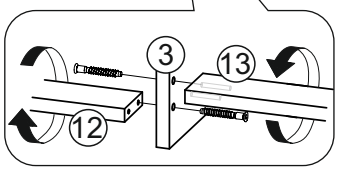
3
13
12

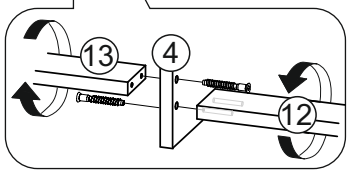
13
4
12

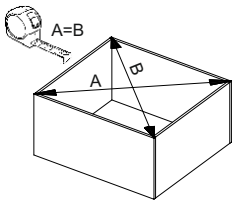
A=B
A
B

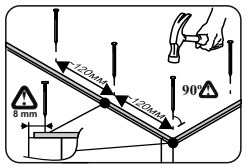
120мм
120мм
90°
8 mm

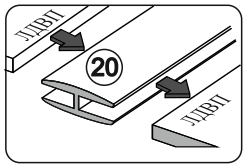
20
ЛЕВП
ЛЕВП

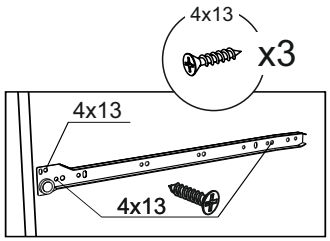
4x13
x3
4x13
4x13

6

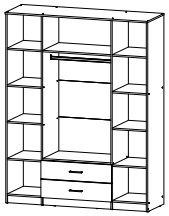

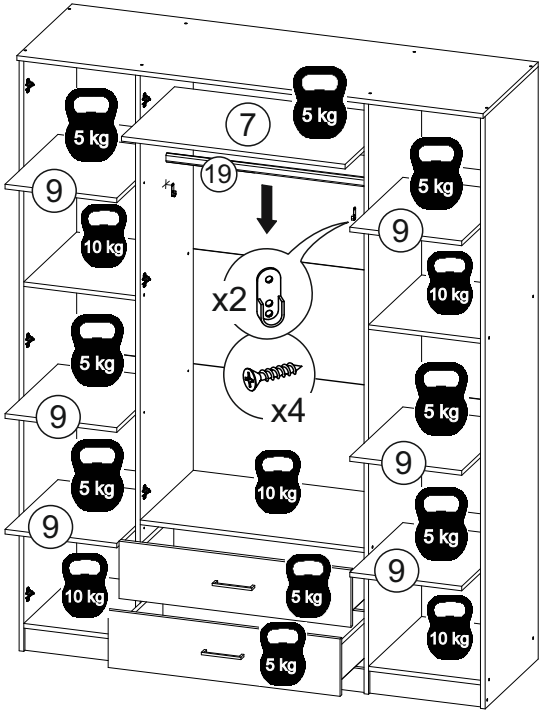
5 kg
10 kg
9
7
19
x2
x4

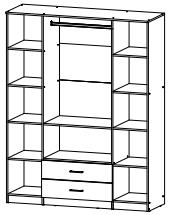

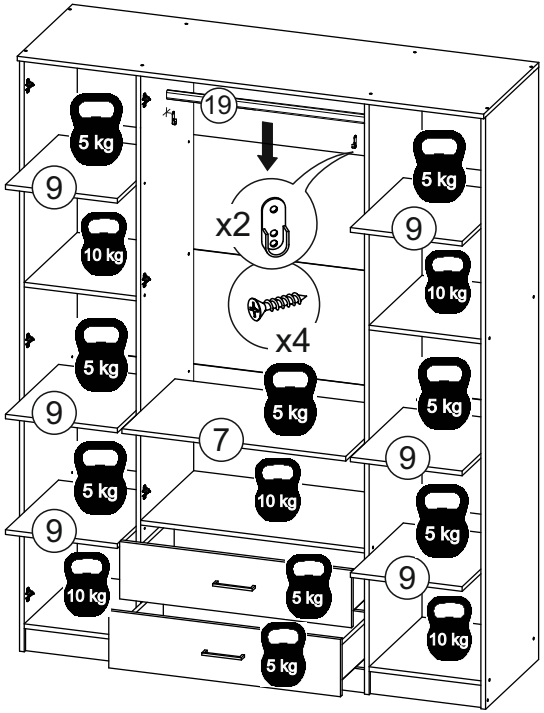
5 kg
10 kg
9
7
19
x2
x4

7

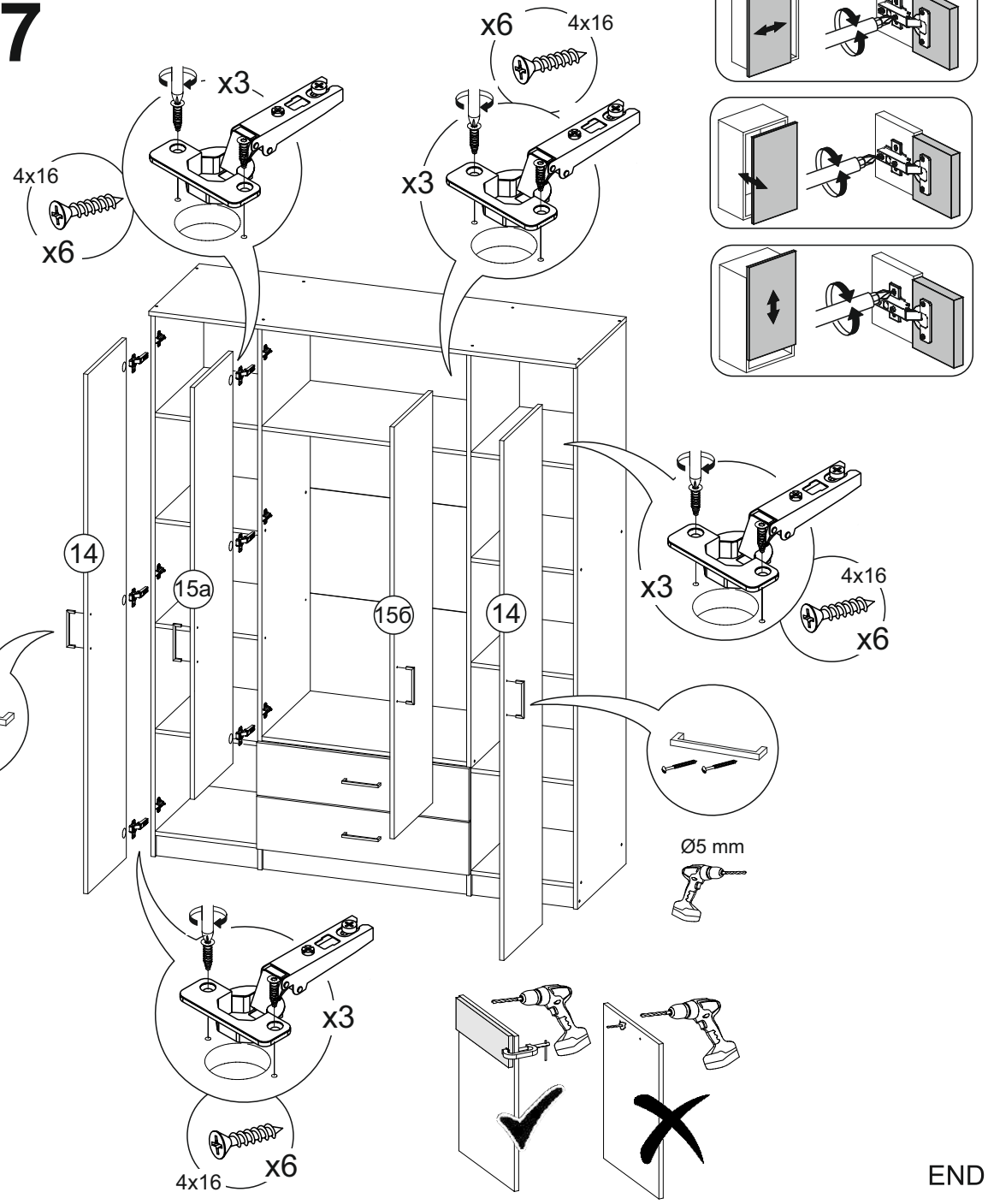
x6
4x16
x3
4x16
x6
x3
14
15a
156
14
x3
4x16
x6
Ø5 mm
Ø5 mm
x3
4x16
x6

END