ГАРАНТИЙНЫЕ ОБЯЗАТЕЛЬСТВА

Предприятие-изготовитель гарантирует соответствие изделия требованиям **ГОСТ 16371-52014** при соблюдении условий транспортирования и хранения. Гарантийный срок эксплуатации-24месяца.Срок исчисляется со дня продажи.

Гарантия не распространяется на мебель, имеющую механические повреждения(вырывы,царапины и др.),утолщение щитов от влаги(разбухание), возникшие от неправильного ухода,не имеющую штампа ОТКа так же на фурнитуру.В случае обнаружения производственных дефектов предприятие обязуется устранить их путем замены отдельных деталей.

Срок службы изделия- 5лет.

ВНИМАНИЕ

Фирма -изготовитель оставляет за собой право вносить незначительные изменения в конструкцию изделия,не влияющие на качество продукции или улучшающие его.

УВАЖАЕМЫЙ ПОКУПАТЕЛЬ

Для удобства транспортирования и предотвращения повреждения изделия, вся мебель поставляется в разобранном виде.Настоятельно рекомендуем доверять сборку профессионалам.Не утилизируйте упаковки пока изделие полностью не собрано! Фирма-изготовитель не несет ответственности за неисправности,являющиеся результатом нарушения правил транспортирования и хранения,а также в случае несоблюдения рекомендаций по сборке ,уходу и эксплуатации.

ПРАВИЛА УХОДА И ЭКСПЛУАТАЦИИ

Для сохранения мебели в хорошем состоянии в течение длительного срока необходимо соблюдать следующие правила:

1.Беречь поверхность мебели от механических повреждений.

2.Во избежании набухания щитов не допускать скопления воды на поверхности.

3.Поверхности мебели и лицевую фурнитуру можно чистить влажной тканью с применением хозяйственного мыла с последующей протиркой насухо.

4.Следить,чтобы температура посуды или приборов ,находящихся в контакте с поверхностью мебели,не превышала 120°С.

5.ЗАПРЕЩАЕТСЯ: применять эфир, бензин, ацетон и другие растворители. Использовать для чистки наждачную бумагу,соду и другие средства,содержащие абразивные материалы .

Шкаф Альта (2.0/2.1/2.2/2.3)
с зеркалом/без зеркала

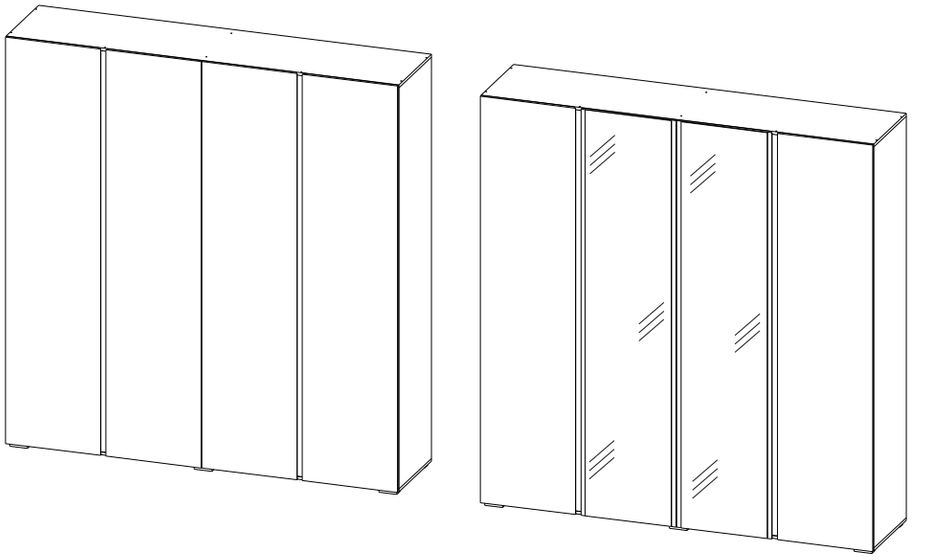

(ВхШхГ)

2300х2300х520
2300х2200х520
2300х2100х520
2300х2000х520

Инструкция по сборке изделия,
правила эксплуатации,гарантийный талон

Перед началом сборки необходимо проверить
наличие всех деталей и фурнитуры!

Спецификация на панели и профили (Шкаф 2.0м)

Поз.	Наименование	Готовая деталь		Кол-во
		Длина	Ширина	
1	Боковина левая	2248	500	1
2	Боковина правая	2248	500	1
3	Перегородка	2248	500	1
4	Крышка/Дно	2000	500	2
5	Вязка	976	466	1
6	Вязка	976	482	2
7	Планка жесткости	976	200	2
8	Полка	974	477	4
9	Планка	2248	60	2
10	Фасад	2276	483	2
11	Фасад с зеркалом	2276	483	2
12	Задняя стенка	1996	454	5
	Брус соединительный	1996		4
	Скалка металлическая	970		1

Спецификация на панели и профили (Шкаф 2.2м)

Поз.	Наименование	Готовая деталь		Кол-во
		Длина	Ширина	
1	Боковина левая	2248	500	1
2	Боковина правая	2248	500	1
3	Перегородка	2248	500	1
4	Крышка/Дно	2200	500	2
5	Вязка	1076	466	1
6	Вязка	1076	482	2
7	Планка жесткости	1076	200	2
8	Полка	1074	477	4
9	Планка	2248	60	2
10	Фасад	2276	533	2
11	Фасад с зеркалом	2276	533	2
12	Задняя стенка	2196	454	5
	Брус соединительный	2196		4
	Скалка металлическая	1070		1

Спецификация на панели и профили (Шкаф 2.1м)

Поз.	Наименование	Готовая деталь		Кол-во
		Длина	Ширина	
1	Боковина левая	2248	500	1
2	Боковина правая	2248	500	1
3	Перегородка	2248	500	1
4	Крышка/Дно	2100	500	2
5	Вязка	1026	466	1
6	Вязка	1026	482	2
7	Планка жесткости	1026	200	2
8	Полка	1024	477	4
9	Планка	2248	60	2
10	Фасад	2276	508	2
11	Фасад с зеркалом	2276	508	2
12	Задняя стенка	2096	454	5
	Брус соединительный	2096		4
	Скалка металлическая	1020		1

Спецификация на панели и профили (Шкаф 2.3м)

Поз.	Наименование	Готовая деталь		Кол-во
		Длина	Ширина	
1	Боковина левая	2248	500	1
2	Боковина правая	2248	500	1
3	Перегородка	2248	500	1
4	Крышка/Дно	2300	500	2
5	Вязка	1126	466	1
6	Вязка	1126	482	2
7	Планка жесткости	1126	200	2
8	Полка	1124	477	4
9	Планка	2248	60	2
10	Фасад	2276	558	2
11	Фасад с зеркалом	2276	558	2
12	Задняя стенка	2296	454	5
	Брус соединительный	2296		4
	Скалка металлическая	1120		1

Фурнитура

	Еврошуруп 6.3х50	20шт		Петля накладная с доводчиком	12шт
	Гвоздь	100шт		Петля полунакладная с доводчиком	12шт
	Стяжка межсекционная	2шт		Стяжка эксцентриковая 2-х сторонняя	2шт
	Ключ	1шт		Стяжка эксцентриковая	15 шт
	Шуруп 3,5х16	124шт		Инструкция	1 шт
	Полкодержатель	16шт		Опора 20мм черная	6 шт
	Заглушка для эксцентрика (Мокко)	10 шт		Штангодержатель	2 шт



Необходимый инструмент для сборки:

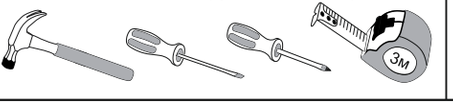

Рис.1

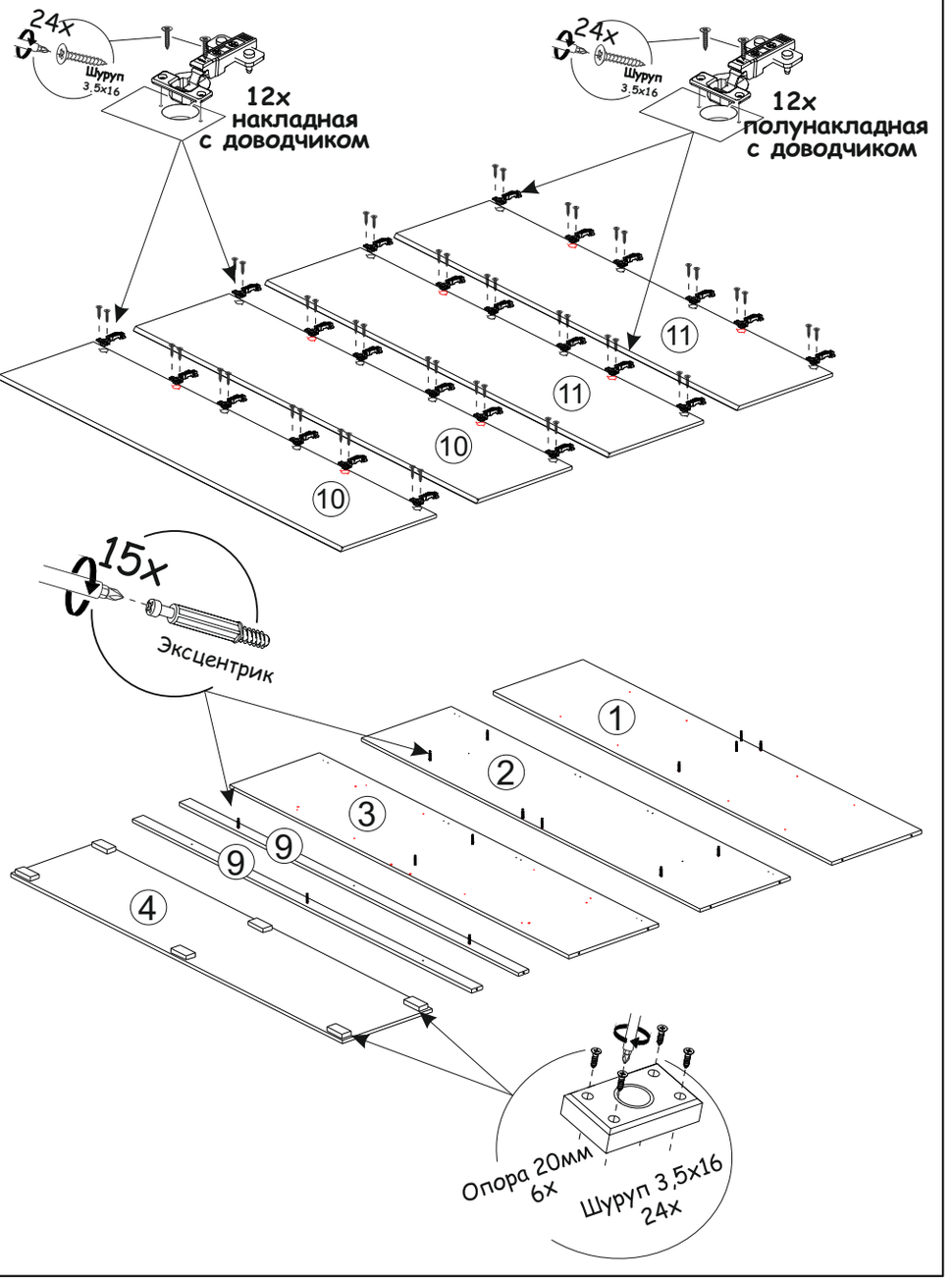

Рис.2

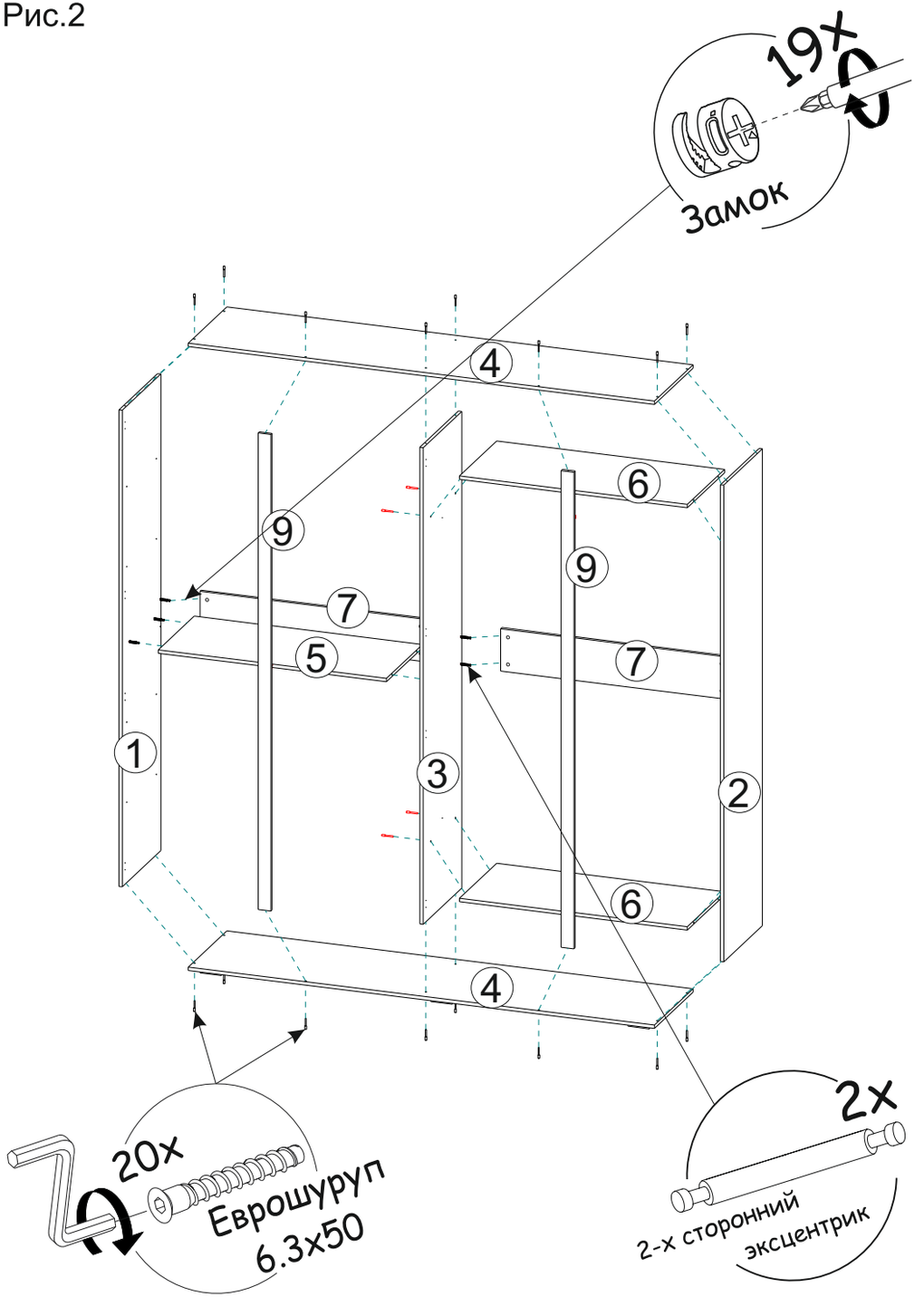

Рис.3

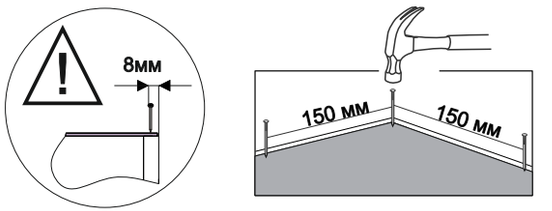

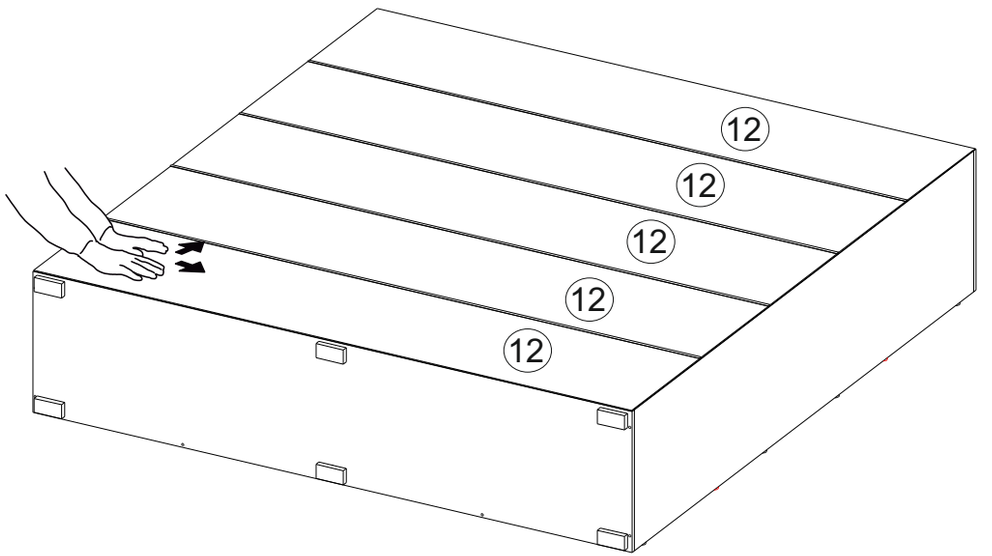

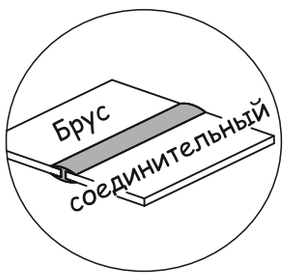

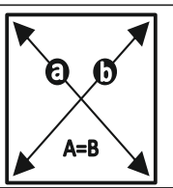

ЗАМЕРЬТЕ ДИАГОНАЛИ СОБРАННОГО КАРКАСА,
ОНИ ДОЛЖНЫ БЫТЬ **РАВНЫМИ** (+/- 1,2ММ)
(ТОЛЬКО ПОСЛЕ ЭТОГО МОЖЕТЕ ЗАКРЕПИТЬ
ЗАДНЮЮ СТЕНКУ ИЗ **ЛДВП** ПРИ ПОМОЩИ **ГВОЗДЕЙ**)

Рис.4

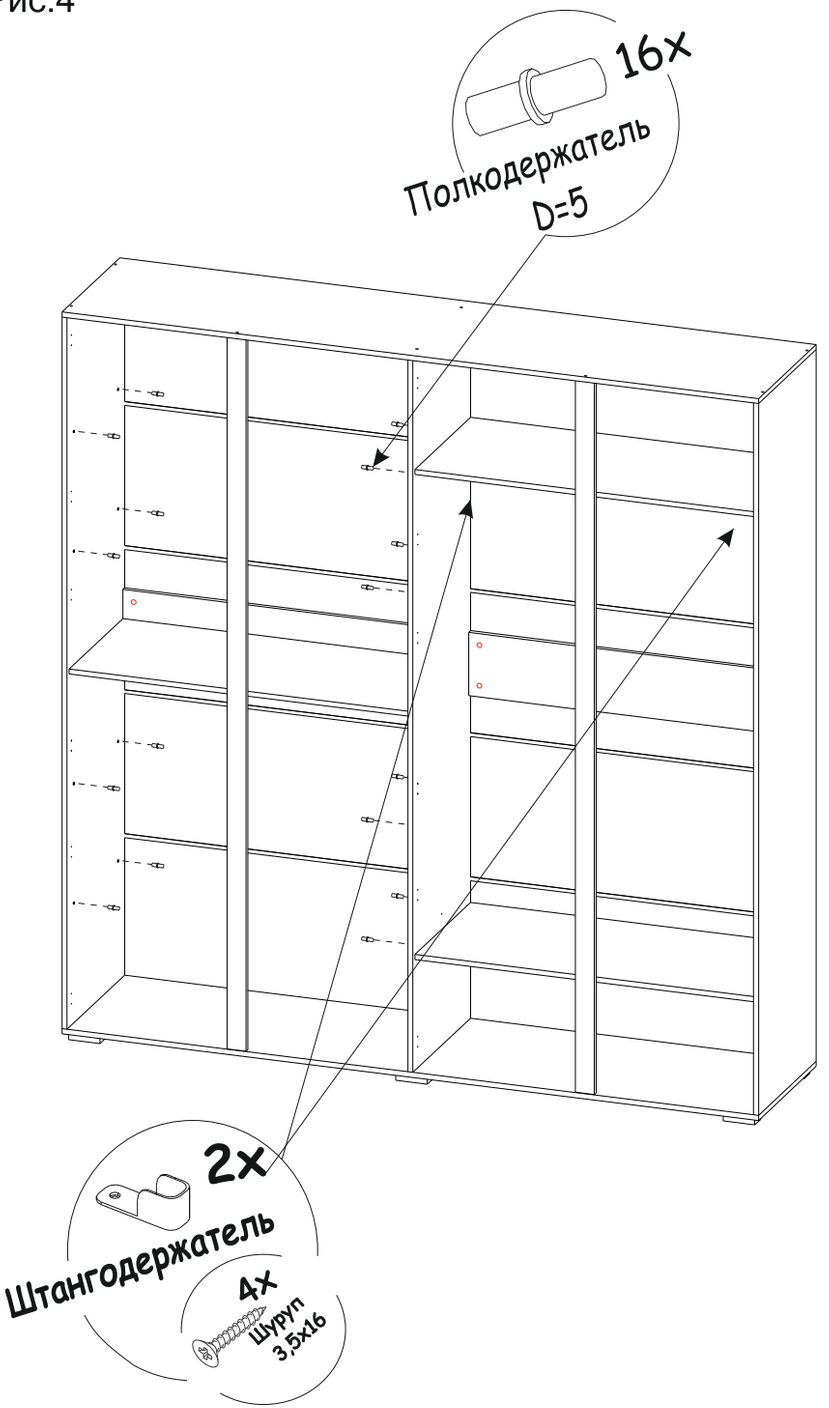

Рис.5

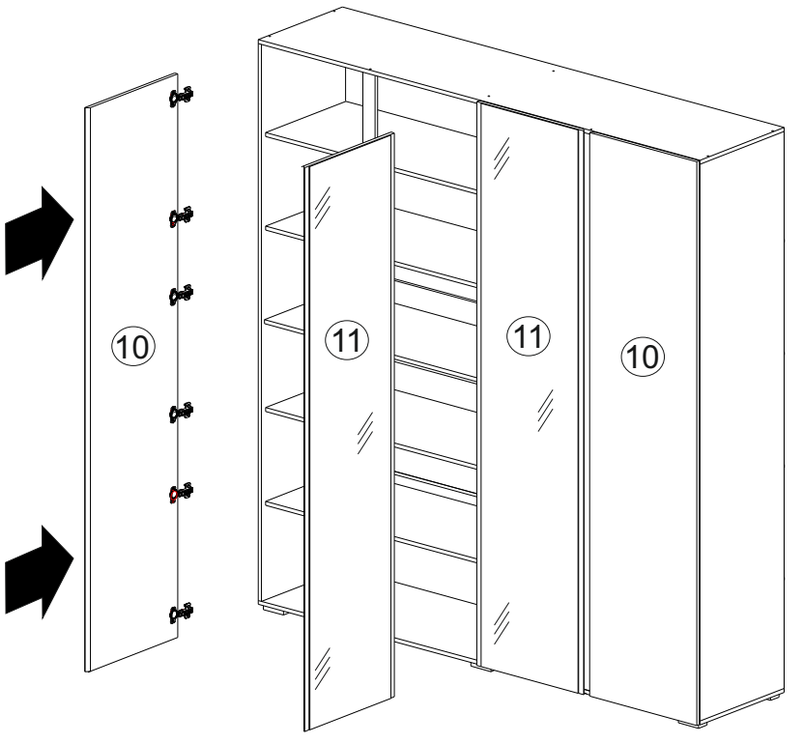

Схема установки межсекционной стяжки

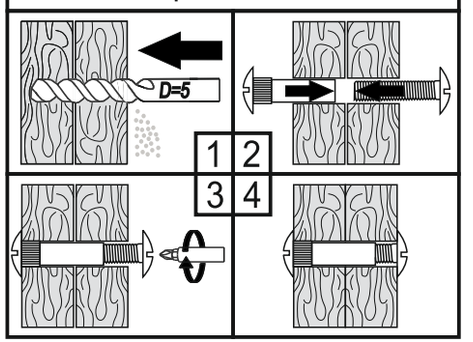

СХЕМА РЕГУЛИРОВКИ ПЕТЕЛЬ

