Инструкция по сборке и эксплуатации мебели.

Гостиная Мираж-1

3060x1932x435

Ширина X Высота x Глубина

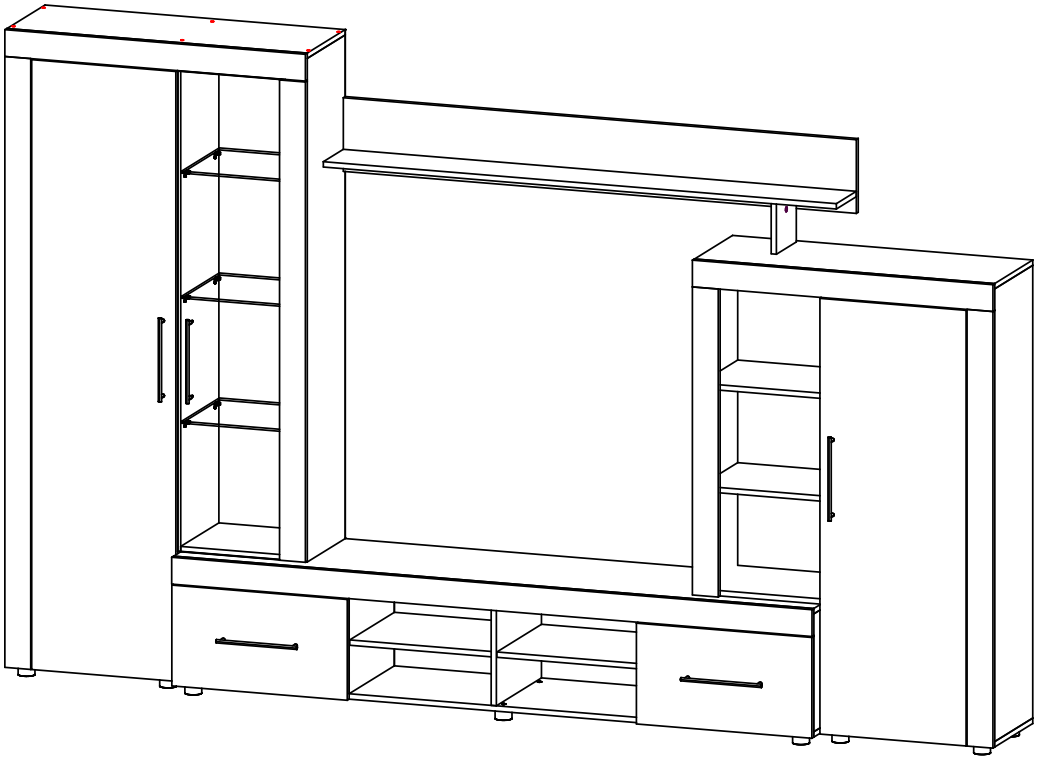

Упаковочные места для Гостиная Мираж Дуб баррик					
№ п/п	Наименование	Длина, мм	Ширина, мм	Кол-во дет.	Материал
Упаковка №1					
Детали					
28	Полка левая шкафа м.	375	320	2	ЛДСП 16 мм
19	Связка шкафа	506	323	2	ЛДСП 16 мм
11	Боковина левая шкафа м.	984	324	1	ЛДСП 16 мм
8	Перегородка шкафа м.	1 352	324	1	ЛДСП 16 мм
9	Боковина правая шкафа м.	1 352	324	1	ЛДСП 16 мм
7	Боковина шкафа правая	1 504	324	1	ЛДСП 16 мм
4	Боковина шкафа левая	1 872	324	1	ЛДСП 16 мм
5	Перегородка шкафа	1 872	324	1	ЛДСП 16 мм
Упаковка №2					
Детали					
1	Фасад	446	1 821	1	ЛДСП 16 мм
6	Фасад шкафа м.	452	1 301	1	ЛДСП 16 мм
18	Фасад ящика	543	301	2	ЛДСП 16 мм
29	Фасадная планка	1 434	80	1	ЛДСП 16 мм
30	Планка правая шкафа м.	1 304	80	1	ЛДСП 16 мм
45	Задняя стенка тумбы	382	541	2	ЛХДФ
44	Дно ящика	483	348	2	ЛХДФ
43	Задняя стенка малая шкафа м.	996	397	1	ЛХДФ
41	Задняя стенка шкафа м.	1 380	528	1	ЛХДФ
42	Задняя стенка малая шкафа	1 518	397	1	ЛХДФ
40	Задняя стенка шкафа	1 902	528	1	ЛХДФ
Упаковка №3					
Детали					
37	Стойка	150	169	1	ЛДСП 16 мм
35	Боковина ящика правая	350	200	2	ЛДСП 16 мм
36	Боковина ящика левая	350	200	2	ЛДСП 16 мм
23	Перегородка тумбы правая	352	384	1	ЛДСП 16 мм
24	Перегородка тумбы центральная	352	384	1	ЛДСП 16 мм
25	Перегородка тумбы левая	352	384	1	ЛДСП 16 мм
38	Бок тумбы правый	352	384	1	ЛДСП 16 мм
39	Бок тумбы левый	352	384	1	ЛДСП 16 мм
17	Полка тумбы	439	380	2	ЛДСП 16 мм
31	Задняя панель ящика	453	200	2	ЛДСП 16 мм
20	Полка шкафа	506	323	6	ЛДСП 16 мм
14	Полка	1 588	170	1	ЛДСП 16 мм
10	Задняя стойка	1 588	220	1	ЛДСП 16 мм
22	Планка левая шкафа	1 824	80	1	ЛДСП 16 мм
2	Крышка тумбы	1 981	384	1	ЛДСП 16 мм
3	Дно тумбы	1 981	384	1	ЛДСП 16 мм
21	Планка тумбы	1 982	80	1	ЛДСП 16 мм
Упаковка №4					
Детали					
26	Дно шкафа малое	375	324	1	ЛДСП 16 мм
27	Дно малое шкафа м.	375	324	1	ЛДСП 16 мм
15	Дно шкафа м.	538	324	1	ЛДСП 16 мм
16	Дно шкафа	538	324	1	ЛДСП 16 мм
12	Крышка шкафа	929	324	1	ЛДСП 16 мм
13	Крышка шкафа м.	929	324	1	ЛДСП 16 мм
32	Планка горизонтальная шкафа	930	80	1	ЛДСП 16 мм
33	Планка шкафа м.	930	80	1	ЛДСП 16 мм
34	Планка левая шкафа м.	920	80	1	ЛДСП 16 мм
Упаковка №5					
Материалы					
47	372*320 стекло 6 мм еврокромка с			3	
Упаковка №6					
Детали					
48	Стекло 4мм	1 434	350	1	

49	50	51	52	53	54	55
Ручка	Опора	Стяжка ЭКСЦЕНТРИК, шт	Полкодержатель с амортизатором	Евровинт 6,3*50	Шкант 8*30	Полкодержатель МЕТАЛЛ.
x5	x14	x57	x12	x46	x66	x40
56	57	58	59	60	61	62
Гвозди 2*20 (2*25)	Направляющие 350	евроключ	Стеклоджержатель паз	Петля 4-х шарн.180 град	Петля 4-х шарн. НАКЛАДНАЯ	Втулка для стекла пластиковая
x180	x2	x1	x6	x5	x2	x11
63	64	65	66	67	68	69
Амортизатор пластмас.	Штанга выдвижная	Шурупы 4х16 п/г,	Кляймер ШАЙБА 3 мм коричневый	Шурупы 4,2*16 п/ш саморез цинк	Еврозаглушка	Заглушка д/эксцентрик. стяжки
x1	x1	x67	x28	x2	x18	x21
70	70					
Стяжка МЕЖСЕКЦИОННАЯ 5*32 старая	Клей ПВА (25 гр)					
x4	x1					

Необходимый инструмент для сборки.

Необходимо собирать вдвоем.

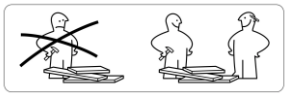

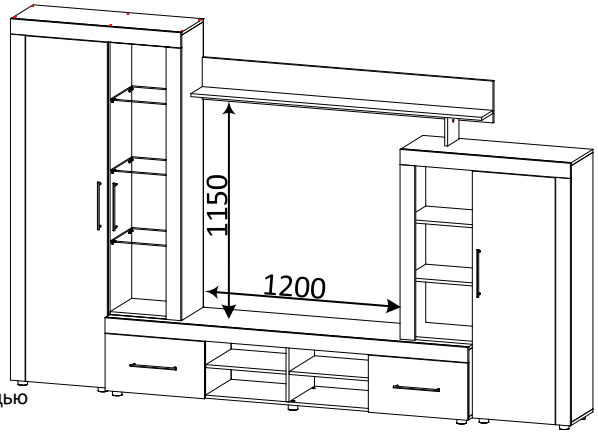

Сборку рекомендуется производить с помощью специалиста, так как неправильная сборка может привести к нежелательным последствиям. Инструкция даст вам необходимые рекомендации по сборке, порядка которых просим вас придерживаться. Перед сборкой внимательно ознакомьтесь с инструкцией, проверьте комплектность фурнитуры и разберите ее по назначению.

1.Сборка тумбы

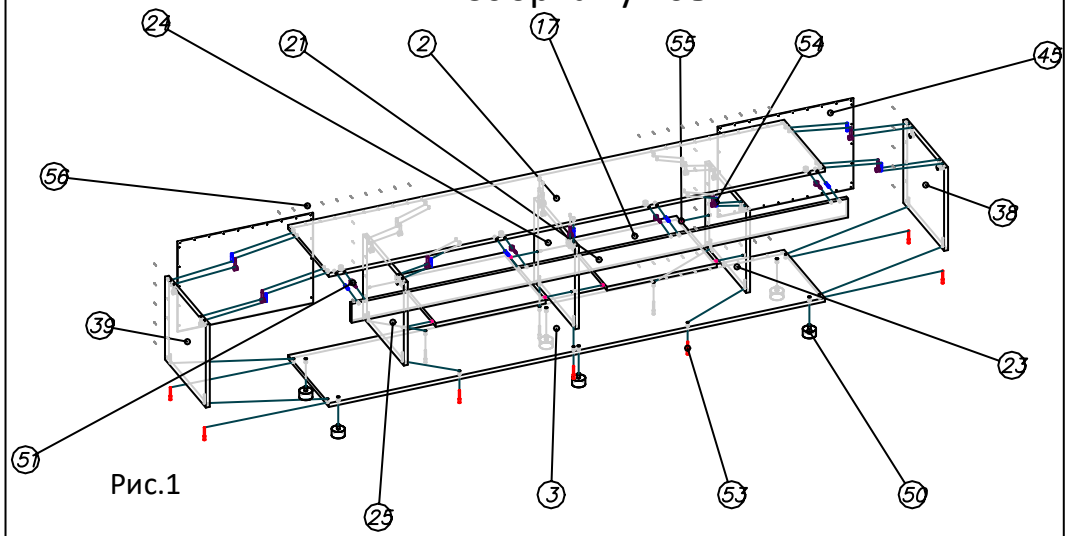

Рис.1

1. Сборку осуществлять необходимо двум специалистам. Перед сборкой, определить место установки набора, вскрыть пакеты и согласно схеме сборки прикрепить необходимую фурнитуру по наколкам и отверстиям. После этого можно приступать к сборке согласно схеме.
2. Сборка производится горизонтально, тыльной стороной вниз. Установить ответные части направляющих 47 на боковины и перегородки 23, 25, 38, 39 с помощью шурупов 58.
3. Закрепите детали 39, 25, 24, 23, 38 между деталями 2 и 3 с помощью крепежей 53, 54 и 51.
4. Закрепите задние стенки 45 к собранной конструкции гвоздями 56. Соблюдайте равенство диагоналей конструкции.
5. Установите опоры 50 к собранной конструкции.

2.Сборка выдвижных ящиков

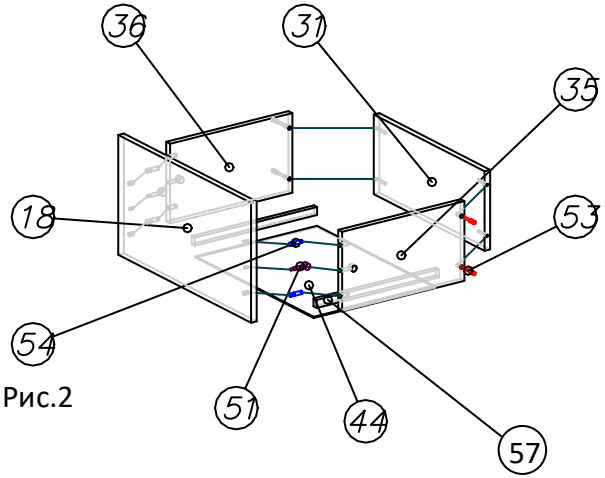

Рис.2

1. Соедините детали 18, 35, 36, 31 крепежами 51, 54, 53.
2. Закрепите дно ящика 44 гвоздями 56 к собранной конструкции.
3. Закрепите направляющие 57 к собранной конструкции.

3.Сборка шкафа

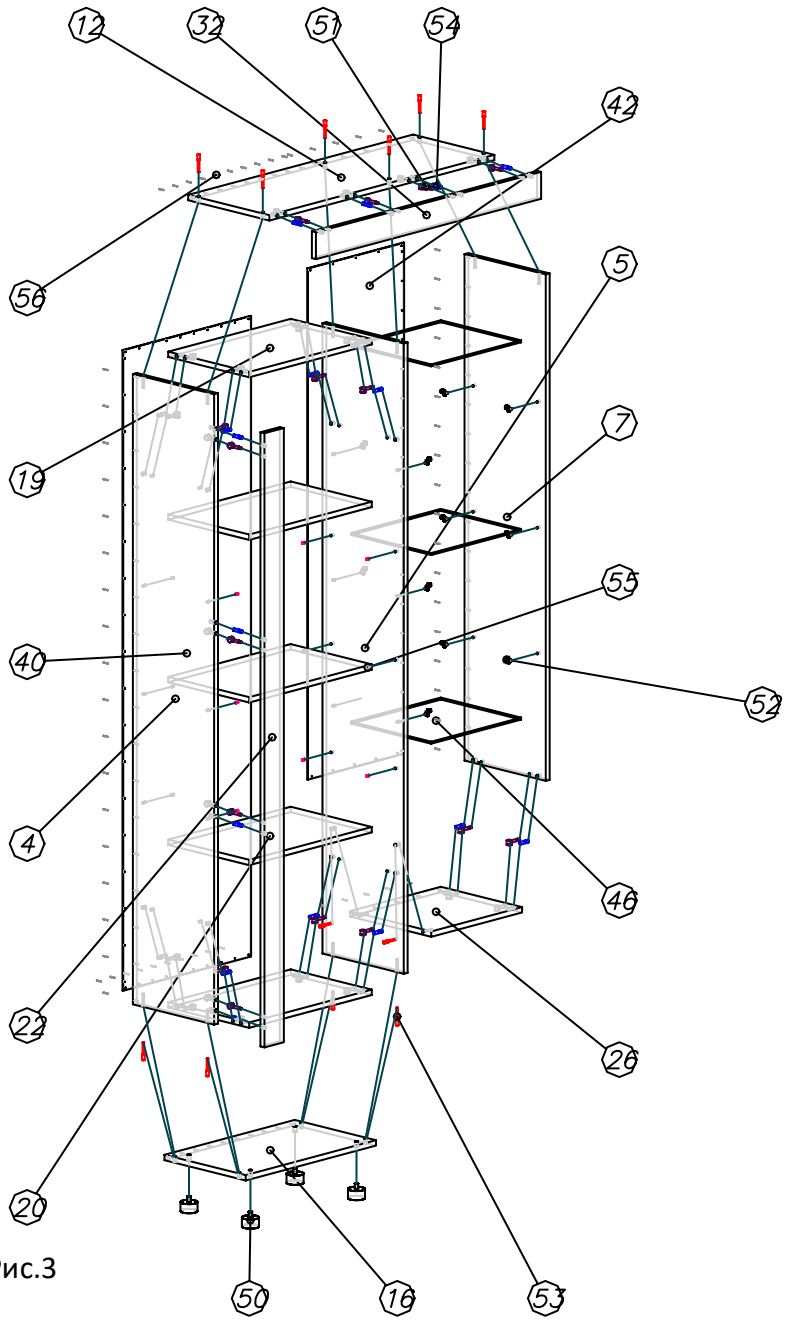

Рис.3

1. Соедините детали 4, 7, 12, 16, 26,20 и 5 с помощью крепежа 51, 53, 54.
2. Закрепите задние стенки 40 и 42 к собранной конструкции с помощью гвоздей 56. Соблюдайте равенство диагоналей конструкции.
3. Закрепите к шкафу планки 22 и 32 с помощью крепежа 51 и 54.
4. Установите опоры 50 на собранную конструкцию.

4.Сборка шкафа малого

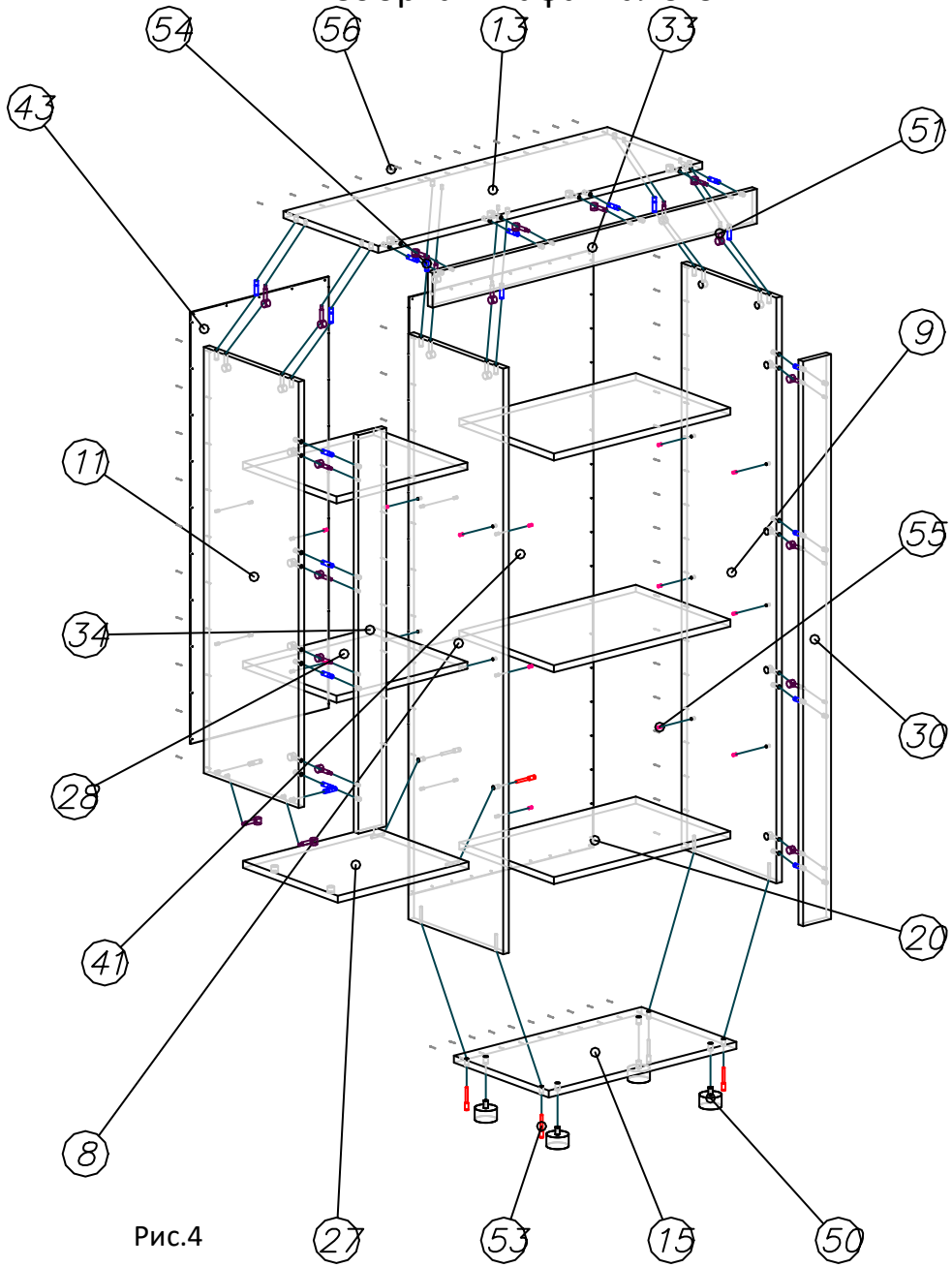

Рис.4

1. Соедините детали 11, 7, 13, 9, 27 и 15 с помощью крепежа 51, 53, 54.
2. Закрепите задние стенки 41 и 43 к собранной конструкции с помощью гвоздей 56. Соблюдайте равенство диагоналей конструкции.
3. Закрепите к шкафу планки 34, 33 и 30 с помощью крепежа 51 и 54.
4. Установите опоры 50 на собранную конструкцию.

5.Сборка набора.

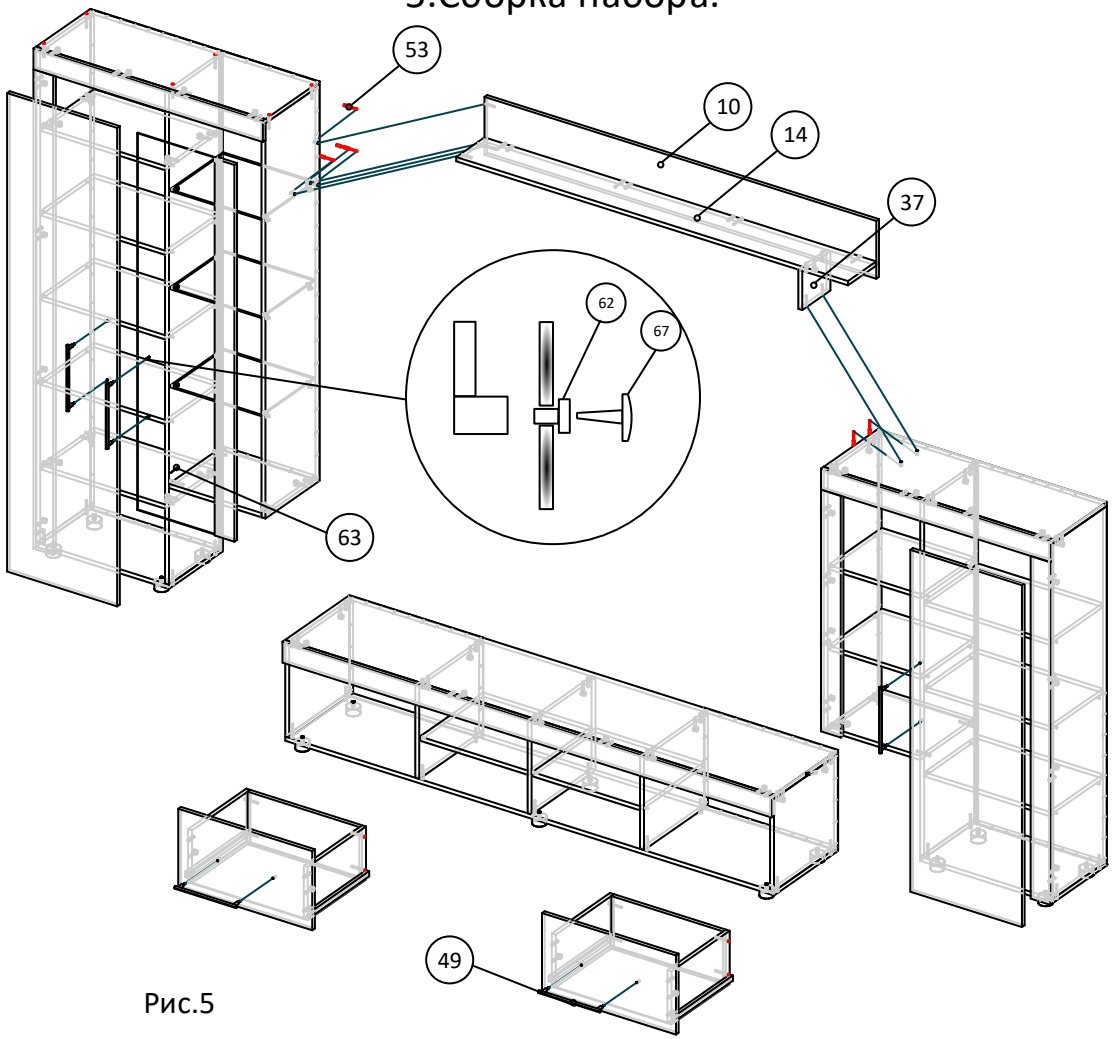

Рис.5

1. Установите тумбу на постоянное место, обеспечив ровную поверхность.
2. Пристыкуйте шкаф и шкаф малый к тумбе и соедините их полкой.
3. Отрегулируйте положение шкафов и тумб с помощью опор.
4. Присоедините шкафы к тумбе с помощью межсекционной стяжки 70, предварительно просверлив в боковинах отверстия сверлом 5 мм.
5. Установите выдвижные ящики в ответные планки направляющих в тумбу.
6. Соберите стекло створку см рисунок 6 . К детали 29 закрепите стекло 48, (таким образом чтобы отверстие под ручку были с низу) шурупами 65 через втулки 62. Шурупы закручивайте только с помощью отвертки и не перетягивая их.
7. Установите с творки 1, 6, 29 на шкафы с помощью петель четырехшарнирных 60 и 61. (рис 6, 7)
8. Установите ручки 49 на фасады. При установке ручки на стеклостворку 29, используйте винт 67 и трубку 62.
9. Установите амортизатор 63 на перегородку 5.
10. Установите полки на полкодержатели, согласно схем сборки каждой секции.
11. Отрегулируйте положение дверей. (Рис8).

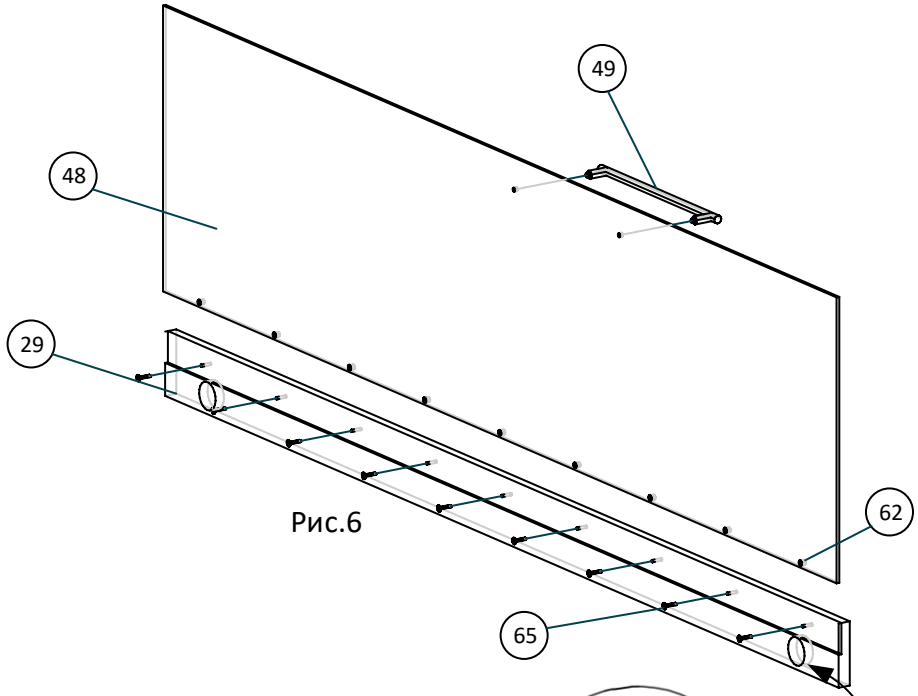

Рис.6

Рис.7

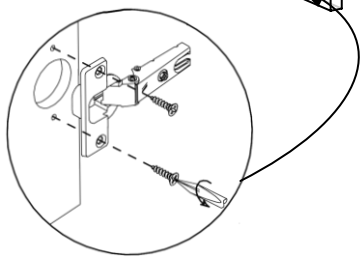

Рис.8

Регулирование зазоров и положения дверей с петлями

Регулирование по высоте | Регулирование глубины | Регулирование наложения

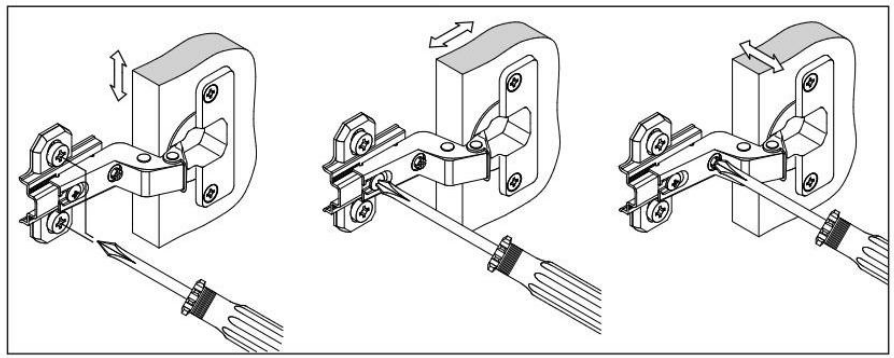

Рис.9

Инструкция по уходу за мебелью и правила эксплуатации

Для поддержания надлежащего внешнего вида и долговечности мебели рекомендуется соблюдать следующие общие правила.

1. Мебель должна эксплуатироваться в сухих и теплых помещениях, имеющих отопление и вентиляцию при температуре воздуха не ниже +10°С и не выше +40°, относительной влажности 65-85%.
2. Расположение мебели ближе одного метра от отопительных приборов и других источников тепла,
а также под прямыми солнечными лучами, вызывает ускоренное старение покрытия и деформацию мебельных щитов.
3. Поверхность деталей мебели следует оберегать от попадания влаги во избежание разбухания каркасов, фасадов и столешницы, отклеивания кромок на боковых поверхностях.
4. Следует оберегать поверхность мебели и ее конструктивные элементы от механических повреждений, которые могут быть вызваны воздействием твердых предметов, абразивных порошков, а также чрезмерными физическими нагрузками.
5. Изделия мебели необходимо устанавливать на ровные поверхности.
6. Рекомендуется для чистки преимущественно пользоваться мягкой тканью или замшей, смоченной и хорошо отжатой перед использованием. Всегда тщательно высушивайте (протирайте сухой тканью) смоченные участки по окончании чистки. Не следует использовать средства, обладающие абразивными свойствами, а также губки с покрытием из металлического волокнообразного или стружечного материала при чистке.
7. В процессе эксплуатации мебели возможно ослабление крепежной фурнитуры, необходимо осуществлять «затяжку» всех изделий металлофурнитуры, осуществляющих крепеж и регулировку узлов, обеспечивающих открывание и трансформацию подвижных элементов.

Общие технические указания по сборке.

Для удобства транспортировки и предохранения от повреждений, мебель поставляется в разобранном виде в индивидуальной упаковке. Вы можете собрать ее самостоятельно, либо воспользоваться услугами квалифицированных сборщиков. Не приступайте к сборке, не ознакомившись с инструкцией!

Проверить комплектность каждой упаковки, согласно комплектовочной ведомости. При обнаружении дефектов или не комплектности к сборке не приступать. Обратитесь к продавцу.

ВНИМАНИЕ! Не рекомендуется одновременно вынимать детали из всех упаковок во избежание их смешивания (можете перепутать детали). Проверить наличие фурнитуры.

Во избежание перекосов и повреждений, а также загрязнения мебели, сборку производить на ровном полу, покрытом тканью или бумагой. Необходимо соблюдать осторожность, чтобы не повредить поверхность деталей. В сборке сложных и больших изделий желательно участие двух человек. Перед началом сборки необходимо определить расположение деталей в изделии в соответствии со схемами сборки и инструкцией.

Производитель оставляет за собой право вносить незначительные изменения в конструкцию, не изменяющую внешний вид и дизайн изделия без предварительного уведомления.

Поставщик гарантирует соответствие товаров требованиям ГОСТа 16371-93 при соблюдении условий транспортировки, хранения, сборки (для мебели поставляемой в разобранном виде), эксплуатации. Гарантийный срок эксплуатации мебели: детской и для общественных помещений – 18 месяцев, бытовой – 24 месяца. Гарантийный срок при розничной продаже через торговую сеть исчисляют со дня продажи мебели, но в пределах 30 месяцев со дня её изготовления. Срок эксплуатации 10 лет

Продавец не несет ответственности за дефекты собранного изделия, если сборка изделия была произведена не рекомендованной службой сборки, либо произведена самостоятельно покупателем. Предприятие изготовитель оставляет за собой право вносить изменения в конструкцию изделия, не ухудшая его конструктивные и эксплуатационные характеристики.