ГАРАНТИЙНЫЕ ОБЯЗАТЕЛЬСТВА

Предприятие-изготовитель гарантирует соответствие изделия требованиям **ГОСТ16371-52014** при соблюдении условий транспортирования и хранения. Гарантийный срок эксплуатации-24месяца.Срок исчисляется со дня продажи.

Гарантия не распространяется на мебель, имеющую механические повреждения(вырывы,царапины и др.),утолщение щитов от влаги(разбухание), возникшие от неправильного ухода,не имеющую штампа ОТК,а так же на фурнитуру.В случае обнаружения производственных дефектов предприятие обязуется устранить их путем замены отдельных деталей.

Срок службы изделия- 5лет.

ВНИМАНИЕ

Фирма-изготовитель оставляет за собой право вносить незначительные изменения в конструкцию изделия,не влияющие на качество продукции или улучшающие его.

УВАЖАЕМЫЙ ПОКУПАТЕЛЬ

Для удобства транспортирования и предотвращения повреждения изделия, вся мебель поставляется в разобранном виде.Настоятельно рекомендуем доверять сборку профессионалам.Не утилизируйте упаковки пока изделие полностью не собрано! Фирма -изготовитель не несет ответственности за неисправности,являющиеся результатом нарушения правил транспортирования и хранения,а также в случае несоблюдения рекомендаций по сборке ,уходу и эксплуатации.

ПРАВИЛА УХОДА И ЭКСПЛУАТАЦИИ

Для сохранения мебели в хорошем состоянии в течение длительного срока необходимо соблюдать следующие правила:

1.Беречь поверхность мебели от механических повреждений.

2.Во избежании набухания щитов не допускать скопления воды на поверхности.

3.Поверхности мебели и лицевую фурнитуру можно чистить влажной тканью с применением хозяйственного мыла с последующей протиркой насухо.

4.Следить, чтобы температура посуды или приборов, находящихся в контакте с поверхностью мебели, не превышала 120°С.

5.Если расстояние между боковыми поверхностями мебели и газовой или электрической плитами меньше 25мм,то обязательно применение термоизоляционных планок.

6.ЗАПРЕЩАЕТСЯ: применять эфир, бензин, ацетон и другие растворители. Использовать для чистки наждачную бумагу, соду и другие средства, содержащие абразивные материалы.

Гостиная Веста
Тумба ТВ ВГТ-2

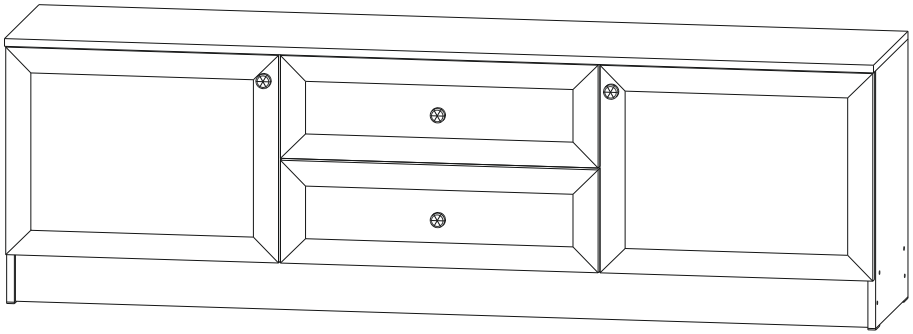

(ВхШхГ)

550х1800х405

Инструкция по сборке изделия,
правила эксплуатации, гарантийный талон

Перед началом сборки необходимо проверить наличие всех деталей и фурнитуры!

Спецификация на панели и профили				
Поз.	Наименование	Длина	Ширина	Кол-во
1	Бок левый	534	380	1
2	Бок правый	534	380	1
3	Крышка	1800	405	1
4	Дно	1768	380	1
5	Цоколь	1768	100	2
6	Бок средний левый	418	380	1
7	Бок средний правый	418	380	1
8	Бок ящика левый	334	120	2
9	Бок ящика правый	334	120	2
10	Задняя панель ящика	622	120	2
11	Фасад рамка	565	430	2
12	Фасад ящика рамка	658	213	2
13	Задняя стенка ЛДВП	1795	221	2
14	Дно ящика ЛДВП	620	355	2
	Брус соединительный	1795		1

Фурнитура

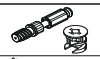	Стяжка эксцентриковая	16шт
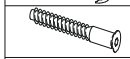	Еврошуруп 6.3х50	20шт
	Направляющие роликовые 350	2компл
	Заглушка еврошурупа	8шт
	Подпятник	6шт
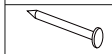	Гвоздь	80шт
	Шуруп 3.5х16	32шт
	Петля накладная	4шт
	Ключ	1шт
	Ручка К8419-ВК	4шт
	Винт 4х25	2шт
	Винт 4х16	2шт

Необходимый инструмент для сборки:

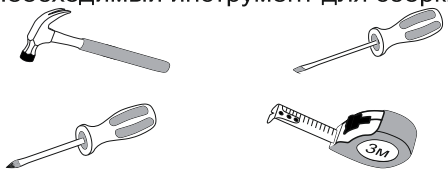

Рис.1

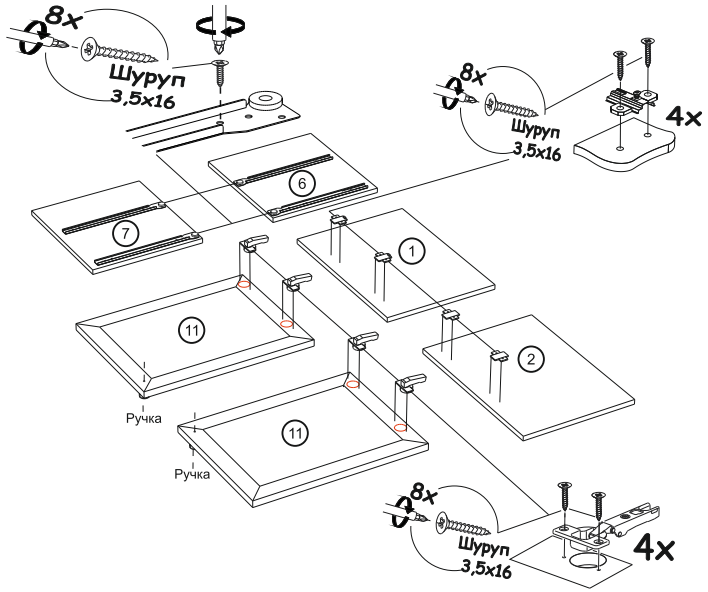

Рис.2

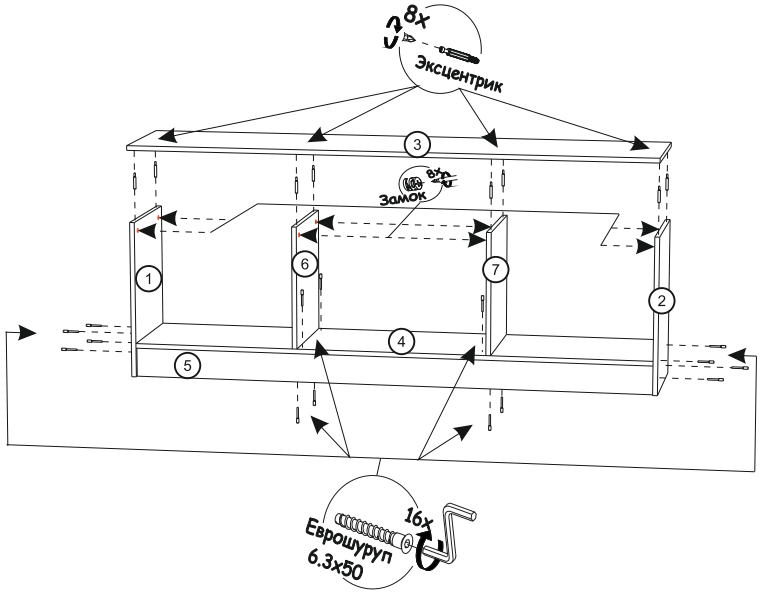

Рис.3

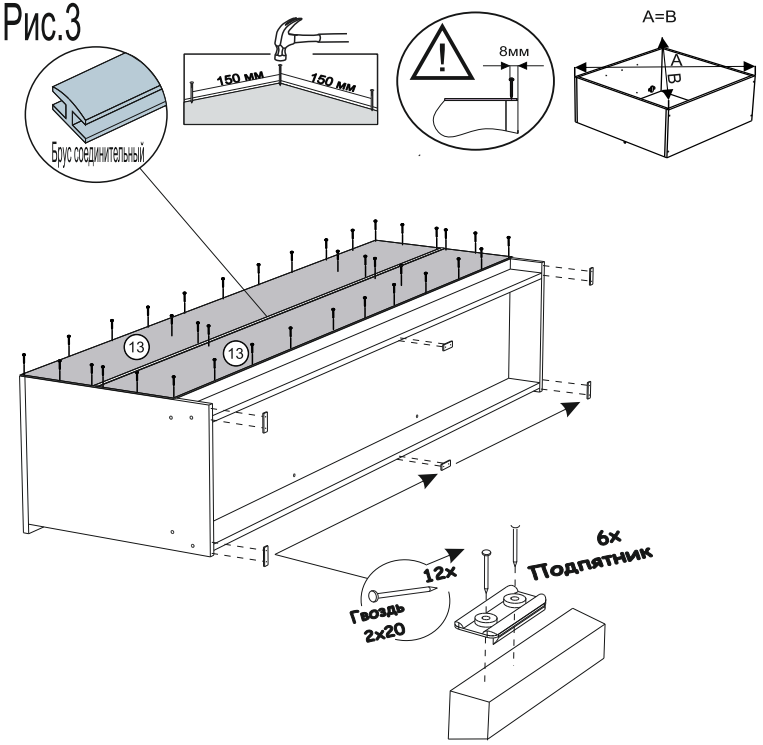

Рис.4 Схема сборки ящика

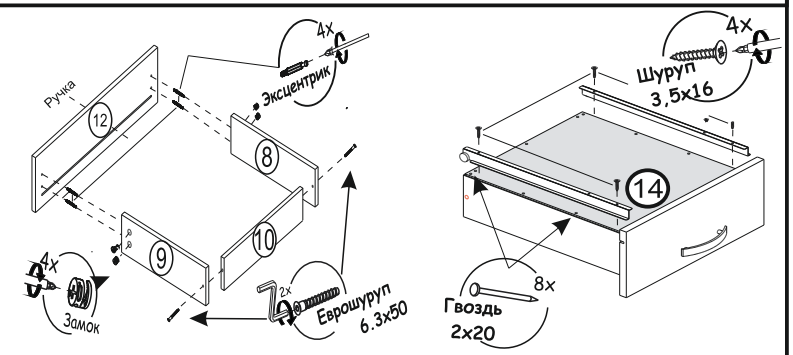

Рис.5

