ГАРАНТИЙНЫЕ ОБЯЗАТЕЛЬСТВА

Предприятие-изготовитель гарантирует соответствие изделия требованиям **ГОСТ 16371-52014** при соблюдении условий транспортирования и хранения. Гарантийный срок эксплуатации-24месяца.Срок исчисляется со дня продажи.

Гарантия не распространяется на мебель, имеющую механические повреждения(вырывы,царапины и др.),утолщение щитов от влаги(разбухание), возникшие от неправильного ухода,не имеющую штампа ОТКа так же на фурнитуру.В случае обнаружения производственных дефектов предприятие обязуется устранить их путем замены отдельных деталей.

Срок службы изделия- 5лет.

ВНИМАНИЕ

Фирма -изготовитель оставляет за собой право вносить незначительные изменения в конструкцию изделия,не влияющие на качество продукции или улучшающие его.

УВАЖАЕМЫЙ ПОКУПАТЕЛЬ

Для удобства транспортирования и предотвращения повреждения изделия, вся мебель поставляется в разобранном виде.Настоятельно рекомендуем доверять сборку профессионалам.Не утилизируйте упаковки пока изделие полностью не собрано! Фирма-изготовитель не несет ответственности за неисправности,являющиеся результатом нарушения правил транспортирования и хранения,а также в случае несоблюдения рекомендаций по сборке ,уходу и эксплуатации.

ПРАВИЛА УХОДА И ЭКСПЛУАТАЦИИ

Для сохранения мебели в хорошем состоянии в течение длительного срока необходимо соблюдать следующие правила:

1.Беречь поверхность мебели от механических повреждений.

2.Во избежании набухания щитов не допускать скопления воды на поверхности.

3.Поверхности мебели и лицевую фурнитуру можно чистить влажной тканью с применением хозяйственного мыла с последующей протиркой насухо.

4.Следить,чтобы температура посуды или приборов ,находящихся в контакте с поверхностью мебели,не превышала 120°С.

5.ЗАПРЕЩАЕТСЯ: применять эфир, бензин, ацетон и другие растворители. Использовать для чистки наждачную бумагу,соду и другие средства,содержащие абразивные материалы .

Корпус:80Ш

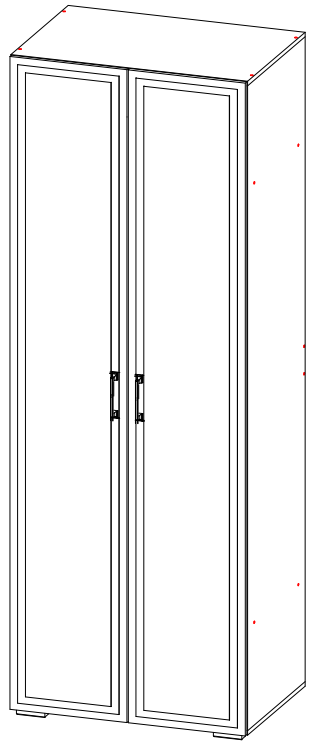

(ВхШхГ)
2300x800x520

Инструкция по сборке изделия,
правила эксплуатации,гарантийный талон

Перед началом сборки необходимо проверить наличие всех деталей и фурнитуры!				
Спецификация на панели и профили				
Поз.	**Наименование**	**Готовая деталь**		**Кол-во**
		Длина	**Ширина**	
1	Боковина левая	2248	500	1
2	Боковина правая	2248	500	1
3	Крышка/Дно	800	500	2
4	Вязка	768	495	2
5	Задняя планка	768	200	1
6	Задняя стенка ЛДВП	2276	396	2
	Штанга металлическая	762		1
	Брус соединительный	2276		1

Фурнитура					
	Еврошуруп 6.3х50	20 шт		Штангодержатель	2 шт
	Гвоздь	60 шт		Инструкция	1 шт
	Стяжка межсекционная	2 шт		Заглушка для евровинта (белая)	12 шт
	Ключ	1 шт		Петля накладная Firmax с доводчиком	8 шт
	Шуруп 3,5х16	36 шт		Опора 20мм черная	4 шт
	Шуруп 4х13	16 шт			



Необходимый инструмент для сборки:

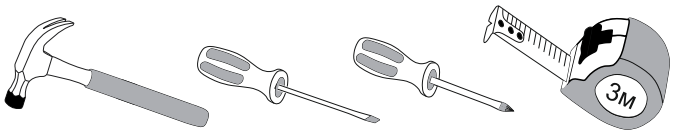

Рис.1

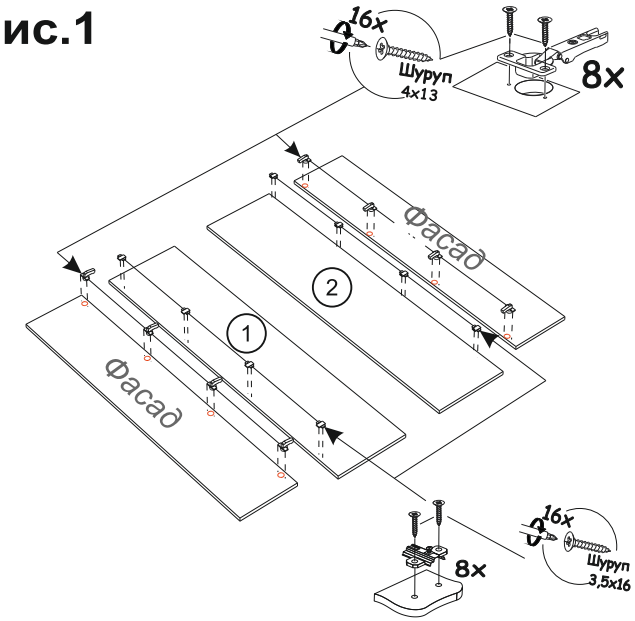

Рис.2

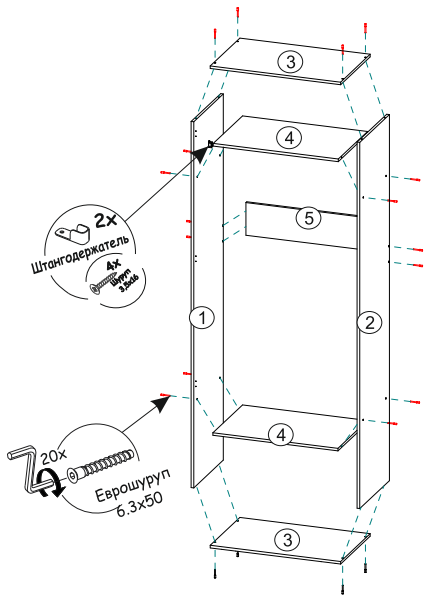

Рис.3

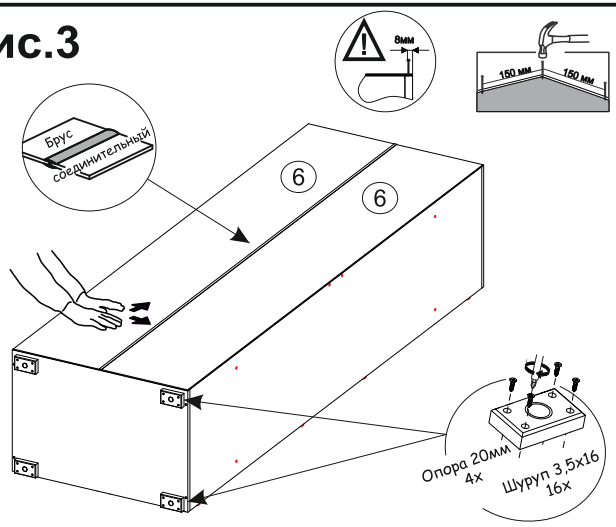

Рис.4

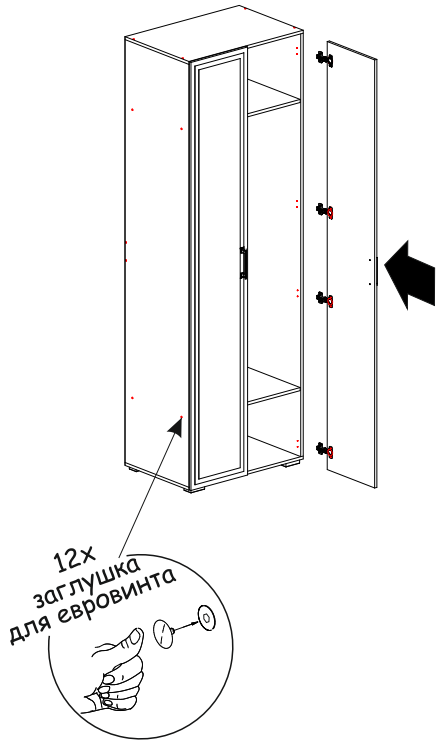

ВАЖНО!!!

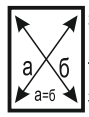

Замерьте диагонали собранного каркаса. Они должны быть равными(+-1,2мм). Только после этого можете закрепить заднюю стенку ЛДВП при помощи гвоздей!